PRZEKRÓJ KONSTRUKCYJNY BALUSTRADA SKALA 1:20

STALOWA KONSTR. BALUSTRADY NA OBIECKIE MOSOWYM SKALA 1:20

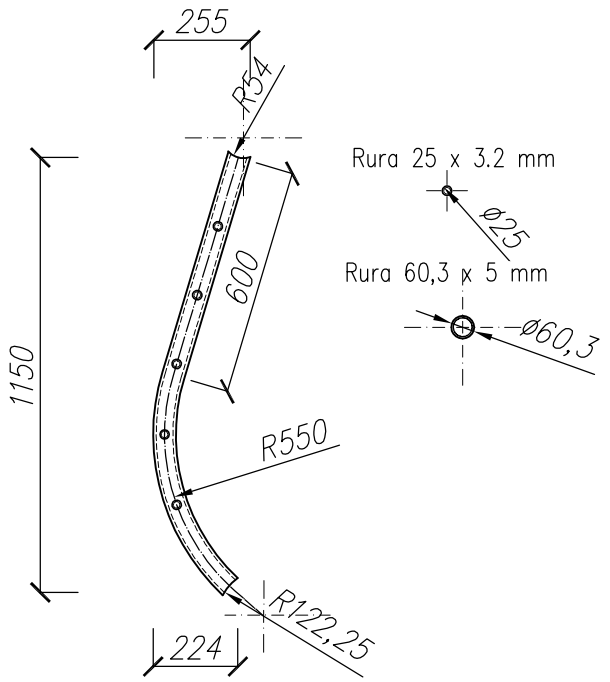

STALOWA KONSTR. BALUSTRADY NA DOJŚCIU DO OBIEKTU SKALA 1:20

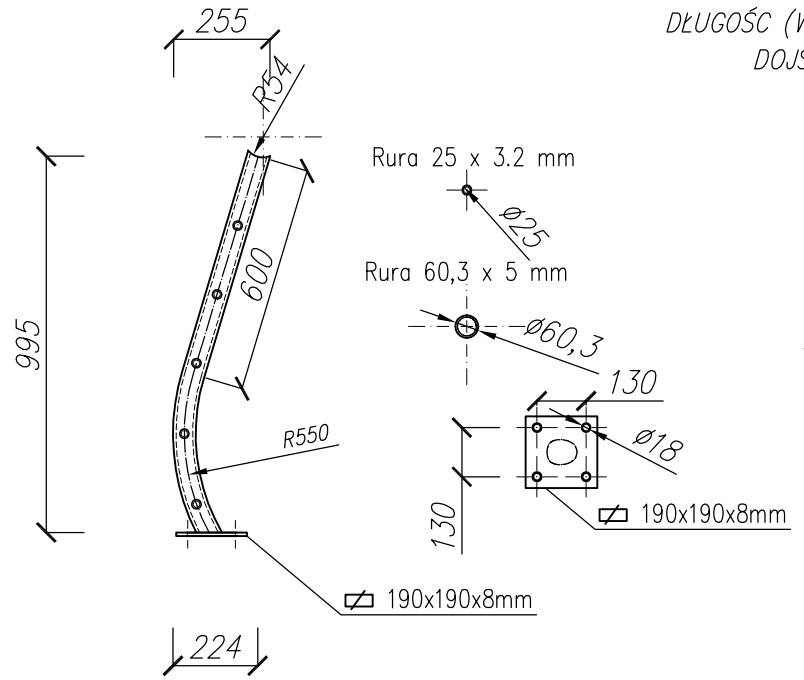

DŁUGOŚC (W OSI) SŁUPKA NA DOJŚCIU: 1030

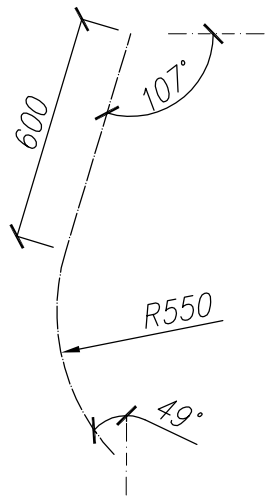

DŁUGOŚC (W OSI) SŁUPKA NA OBIEKCIE: 1210

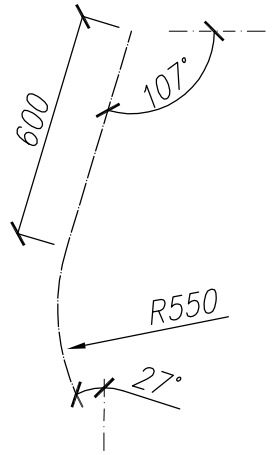

UWAGI:

1. Elementy stalowe po oczyszczeniu do stopnia Sa 2.5 zabezpieczyć antykorozyjnie poprzez metalizację 200 µm oraz doszczelnienie powłokami epoksydowo poliuretanowymi o łącznej grubości 180 µm.
2. Nieoznaczone spoiny pachwinowe wykonać gr. 5 mm. (dla poprzeczek 3 mm).
3. Spoiny czołowe wykonywać o grubości cieńszego z łączonych elementów.
4. Spoiny obrobić zgodnie z PN–89/S–10050.
5. Spoiny wykonać na całej długości łączonych elementów.
6. Elementy spawać wyprowadzając spoiny na płytki wybiegowe.
7. Elektrody dokładnie osuszyć przed spawaniem.
8. Stosować śruby, podkładki i nakrętki ocynkowane klasy 8.8.
9. Otwory dla śrub wykonać o średnicy ø 18 mm lub zgodnie z oznaczeniami lub wybranymi fundamentami pod balustardy.
10. Części cierne zabezpieczyć smarem grafitowym.
11. Po montażu śruby zabezpieczyć smarem grafitowym.
12. Elementy konstrukcji stalowej powinny spełniać wymagania norm: PN–82/S–10052 oraz PN–89/S–10050.
13. Badania połączeń i konstrukcji wykonać zgodnie z PN–89/S–10050.
14. Wymiary elementów należy sprawdzać na bieżąco w trakcie prac montażowych, a nieścisłości zgłosić projektantowi.
15. Przed wysłaniem elemntów konstrukcyjnych na plac budowy należy wykonać montaż próbny w wytwórni konstrukcji stalowych.

PRZEKRÓJ SKALA 1:20

WIDOK Z BOKU SKALA 1:20

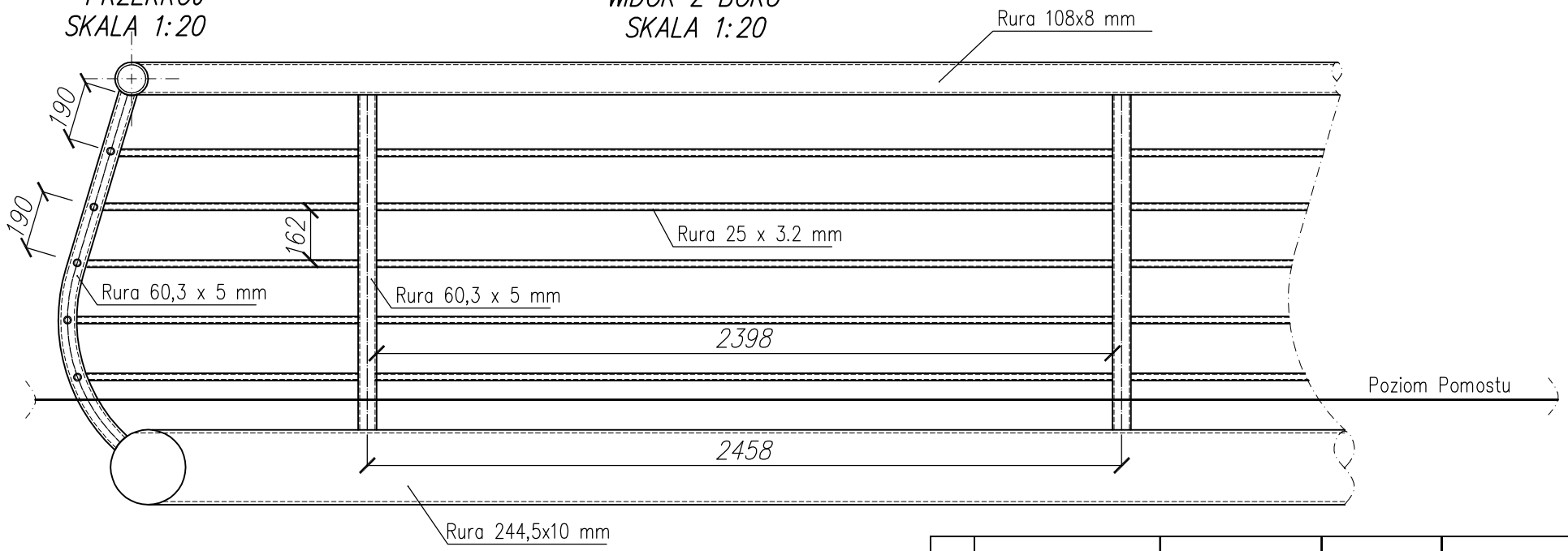

Słupki balustrady pasować z węzłami krzyżółców.

UWAGI:

Rury 25x3.2 mm podzielić na odcinki 2400 mm (– 2 mm w celu dostosowania do profilu słupków balustrady).

Spoiny pachwinowe 5 mm. Przyjmuje się możliwość rozwiązania alternatywnego, poprzez nawiercenie owtorow w słupkach i przeciągniecia rur 25 x 3.2 mm przez słupki na całej długośc obiektu – w tym przypadku ewentualne łączenia odcinków rur 25 x 3.2 nie powinny być widoczne (powinny wypadać wewnątrz słupków lub zostać dokłądnie obrobione).

Wymiary podano w mm (chyba że na rysunku zaznaczono inaczej).

W osi kładki (po obu stronach) na balustradach umieścić Herb Kamieńca Ząbkowickiego (metaloplastyka). Wielkośc i mocowanie usatlić z Inwestorem.

Nr	Nazwa	Typ	Ilość [szt]	Długość [mm]	Masa 1szt. [kg]	Masa Całkowita [kg]
1	Rura 60,3x8 (obiekt)	R 60,3x8 mm	24	1210	12,46	299,11
2	Rura 25x3,2(obiekt)	R 25x3,2 mm	10	27000	46,44	464,40
3	Rura 108x8 (obiekt)	R 108x8 mm	2	27000	531,90	1063,80
						0,00
						0,00
4	Rura 60,3x8 (dojście)	R 60,3x8 mm	34	1030	10,61	360,71
5	Rura 25x3,2(dojście)	R 25x3,2 mm	10	78850	135,62	1356,22
6	Rura 108x8 (dojście)	R 108x8 mm	2	78850	1553,35	3106,69
						0,00
7	Płaskownik	190 x 190 x 8 mm	34		2,26708	77,08
						0,00
					SUMA	6650,93

C.T.E. SIN ORL
CENTRUM INŻYNIERII LĄDOWEJ TENSOR
ul. ŻEGIESTOWSKA 3, 50-542 Wrocław
tel./fax: 071/333 65 48, NIP: 755-167-37-67

Nazwa i adres obiektu budowlanego: BUDOWA KŁADKI POMOSTU ŁĄCZĄCEGO TEREN BŁONII KAMIENIECKICH Z KOMPLEKSEM BOISK

Arkusz:

Wersja: K7_2.5.dwg

Tytuł: BALUSTRADA

Skala: 1:20

Faza projektu: WYKONAWCZY

Data: listopad 2012

Nr rys.: K- 6

Branża: MOSTOWA

Projektant: dr inż. Arkadiusz DRÓŻDŻ	Specjalność i nr uprawnień: konstr. - 82/02/Op	Podpis:
Opracowanie: mgr inż. Szymon Piątkowski	Specjalność i nr uprawnień:	Podpis:
Asystent: mgr inż. Marcin Tuliszka	Specjalność i nr uprawnień:	Podpis:

Branża: MOSTOWA

Sprawdzający: mgr inż. Jerzy Sylwestrzak	Specjalność i nr uprawnień: konstr. -6/02/Op	Podpis:

Licencja oprogramowania: AutoCAD Civil3D SerialNo 347-069801**